VC.654

Pomos de fijación con lóbulos

Tecnopolímero

MATERIAL

Tecnopolímero de base poliamídica (PA) reforzado con fibra de vidrio, color negro, acabado mate.

EJECUCIONES ESTÁNDAR

Orificio pasante roscado.

- **VC.654-FP-B**: casquillo de latón.
- **VC.654-FP-SST**: casquillo de acero INOX AISI 303.

CARACTERÍSTICAS Y APLICACIONES

La forma de cinco lóbulos permite al operario un agarre correcto con los dedos de la mano e impide que se depositen residuos antihigiénicos, gracias a que la parte trasera carece de cavidades. La parte metálica, realizada en acero INOX AISI 303, es apropiada para el uso en ambientes que requieran materiales resistentes a la corrosión.



ELESA Original design

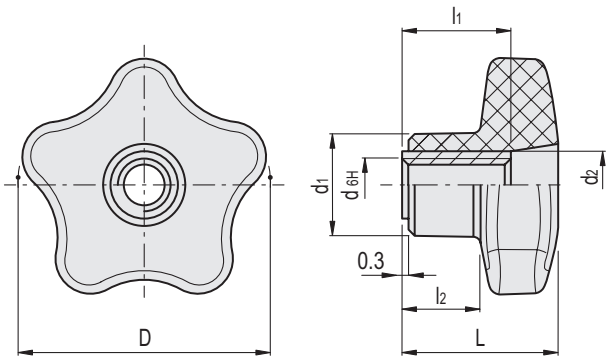

VC.654-FP-B

Código	Descripción	D	d_{6H}	L	d_1	d_2	l_1	l_2	⚖
175692	VC.654/40-FP-B-M6	40	M6	24.5	16.5	10	18	12	25
175693	VC.654/40-FP-B-M8	40	M8	24.5	16.5	10	18	12	22
175803	VC.654/50-FP-B-M8	50	M8	29.5	19	13	20	14	43
175804	VC.654/50-FP-B-M10	50	M10	29.5	19	13	20	14	41

VC.654-FP-SST **STAINLESS STEEL**

Código	Descripción	D	d_{6H}	L	d_1	d_2	l_1	l_2	⚖
175696	VC.654/40-FP-SST-M6	40	M6	24.5	16.5	10	18	12	25
175697	VC.654/40-FP-SST-M8	40	M8	24.5	16.5	10	18	12	22
175807	VC.654/50-FP-SST-M8	50	M8	29.5	19	13	20	14	43
175808	VC.654/50-FP-SST-M10	50	M10	29.5	19	13	20	14	41

Modelos ELESA y GANTER, todos los derechos reservados según la ley.
Mencionar siempre la fuente cuando se reproduzcan nuestros dibujos.